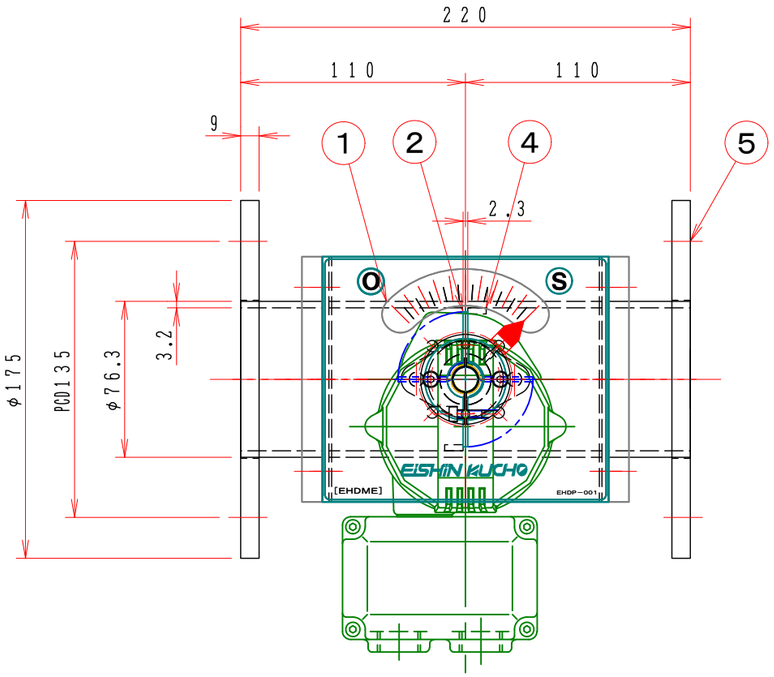

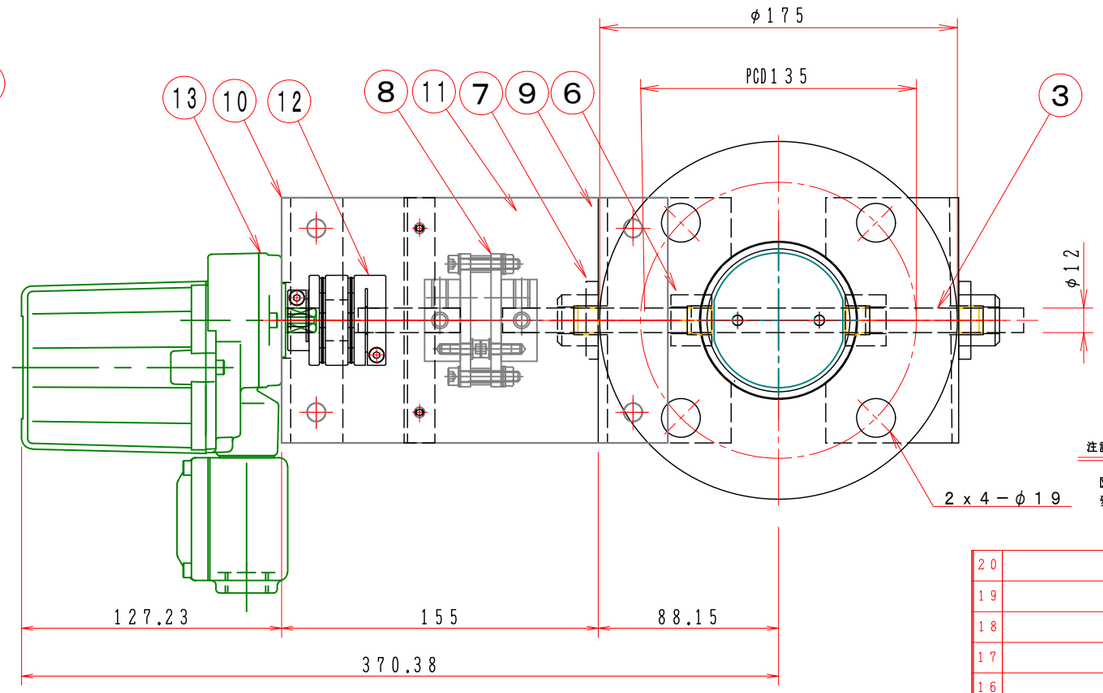

注記

図中の寸法については現場調査及び機器設計等の進捗にともなって変更することがある。

No	部品名称 TITLE	数量 QTY	備考（規格・寸法）(DIMENSIONS)
20			
19			
18			
17			
16			
15			
14			
13	ロータリーアクチェーター	1	MRP4-T-GZ
12	カップリング	1	SFC-040DA2-12B-12B（TypeB）
11	断熱接続板	2	PMX-573 10t
10	駆動部取付金具	1	SPC 4.5t
9	軸受取付基台	2	SPC 4.5t
8	耐熱カップリング	1	C-651212L
7	軸　受	2	F20112XS
6	シャフトボス	2	B20112XS
5	フランジ	1	SS400 PL=9.0t
4	羽根当て	1	SS400 3x9
3	シャフト	1	SGD φ12 ミガキ10級
2	可動羽根	1	SPC 2.3t
1	ダンパー本体	1	MD-75（SS） SPC 3.2t

特　記

1. 板フランジとケーシング接合部の内面は全溶接、外側は点付溶接。
2. 塗装は内外面錆止め塗装外面シルバー１回塗り。
3. 本図ダンパーの使用範囲は下記の通です。　外径寸法はミリサイズ（ダクトサイズ）です。

静圧：±４．０ＫＰａ以下　風速：２５ｍ／ｓ以下　温度：－１０～２００℃以下

☆　屋内使用清浄空気用です。屋外使用、腐食性ガス等の場合はお問い合せ下さい。

☆　ロータリーアクチェーターは仕様により異なります、別途お問い合せ下さい。

供給電圧：100～120V　200～240V　AC　24V　DC
入力信号：4～20mmA　1～5V　DC
オプション：CC-Link　DeviceNet

電気結線図

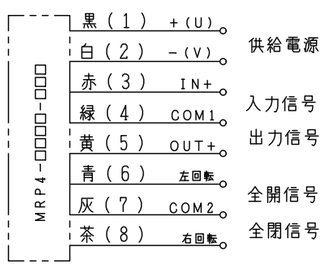

電気結線図

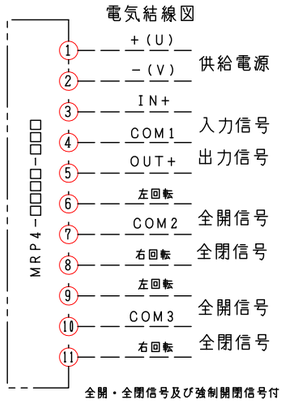

全開・全閉信号及び強制開閉信号付

回　数 REV.MARK	年月日 DATE	承　認 APPROVED BY	変更者 REVISED BY	記　事 CONTENTS

変更 REVISIONS

尺度 SCALE 1：3
単位 UNITS mm

承認 APPROVED BY
設計 DESIGNED BY
検図 CHECKED BY
製図 DRAWN BY 武田 DEC. 18. 2'00"6

名称 TITLE
モーター・ダンパー
EHDHMEF-75-EHS
高分解能ステッピングモーター
（SS）

栄進空調株式会社
EISHIN KUCHO CO., LTD.

図面番号 DRAWING NO. 01/10
EHDHMEF-75-EHS

変更回数 REV.MARK 02

M/#　保管 REGISTERED　O/#　工事番号 JOB No.